Kersten HKM 40

KERSTEN
DIE ERSTEN BEI AREALMASCHINEN

Zametače pro zadní montáž na kompaktní traktory a komunální nosiče

Hydraulický nebo mechanický pohon
Pro zadní závěs kat. I a II

Pracovní záběr

125 / 150 cm

Plynulé nastavení přítlaku zametacího válce

15-25 k

Průměr válce
40 cm

Výplety zametacích válců
Kombinovaný léto/zima (1), polykarbonátový vlnitý drát (2), výplet na nečistoty (3), výplet na sníh (4)
Další výplety na dotaz

Plynulé mechanické natáčení do boků - na přání hydraulické

Opěrná kola

Boční řetězový převod s bezúdržbovým napínacím mechanizmem

Lankem z místa řidiče ovládané vyprazdňování sběrné nádoby (na přání hydraulické)

Podpěry pro uskladnění

Sběrná nádoba (na přání)

Gumové zástěrky (na přání)

Řetězový převod

30 LET S VÁMI
www.npprofi.cz
N·P PROFI s.r.o. MILEVSKO

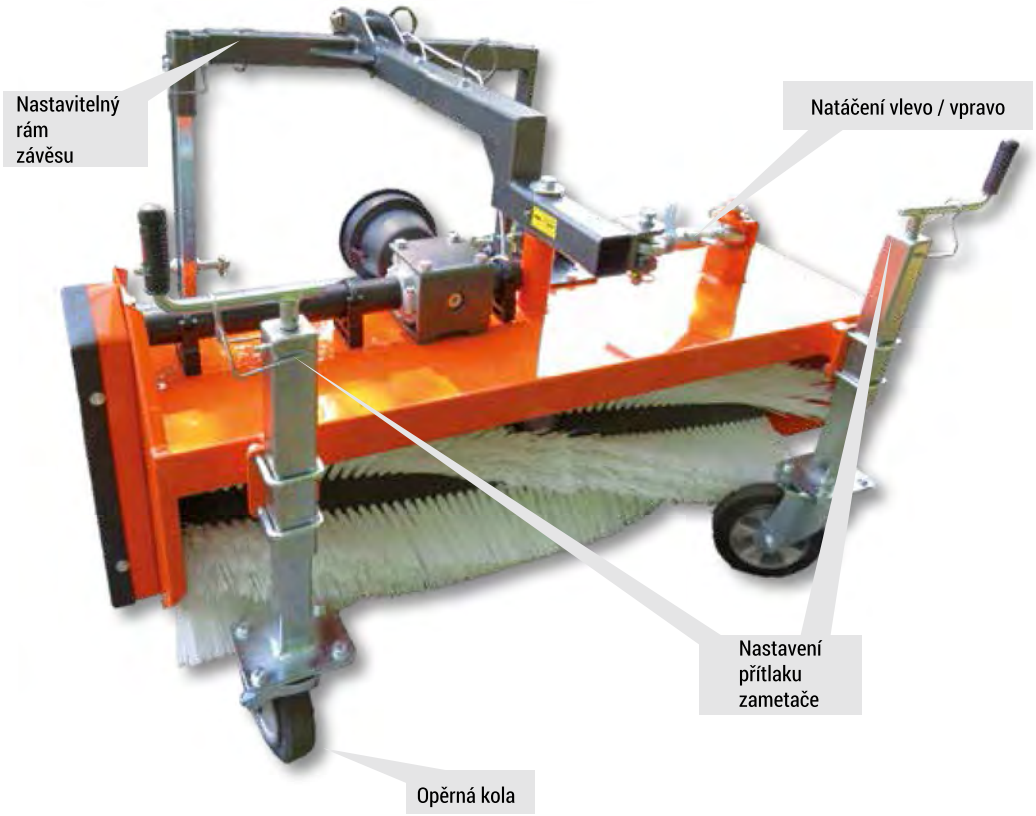

UPLATNĚNÍ

Výplety a jejich využití

- Kombinovaný výplet (standardní výbava zametače)
  Léto/ zima, pro 90% aplikací
- Polykarbonátový vlnitý drát
  Při velkém množství odolných nečistot, např. mechu apod.
- Výplet na nečistoty
  Vhodné na větší znečištění díky hustému výpletu
- Výplet na zametání sněhu
  Speciální uspořádání vláken a silnější vlákna optimálně odhazují sníh.

Příslušenství zametačů

- Nádoba na nečistoty
  Zametání a sběr nečistot v jedné operaci
- Gumové zástěrky
  Proti odlétajícímu materiálu
- Boční přimetací kartáč
  Vymetání nečistot z okrajů a rohů

4 polohy uchycení sběrné nádoby

Nastavitelný rám závěsu

Mechanické vyprazdňování sběrné nádoby (na přání hydraulické)

Kersten HKM 40

Rozměry	HKM 12540 M/H	HKM 15040 M/H
A: Pracovní záběr bez bočního kartáče [cm]	125	150
B: Pracovní záběr s bočním kartáčem [cm]	158	183
Pracovní záběr v natočení do boku [cm]	120	143
C: Průjezdová šířka bez bočního kartáče [cm]	140	165
D: Průjezdová šířka s bočním kartáčem [cm]	153	178
Průjezdová šířka v natočení bez sběrné nádoby [cm]	135	160
E: Délka bez bočního kartáče [cm]	123	148
G: výška [cm]	86	86
Průměr zametacího válce [cm]	40	40
Úhel natočení [°]	20	20
Plocha přítlaku [cm]	6-8	6-8
Hmotnosti		
Základní stroj [kg]	122	140
Sběrná nádoba [kg]	38	42
Vodní kropící systém [100 l]	118	118
Boční přimetací kartáč [kg]	8	8
Objem		
Sběrná nádoba [l]	66	80
Požadavek na výkon nosiče		
Průtok oleje [l/min]	20	20
Výkon na PTO [k]	12	12

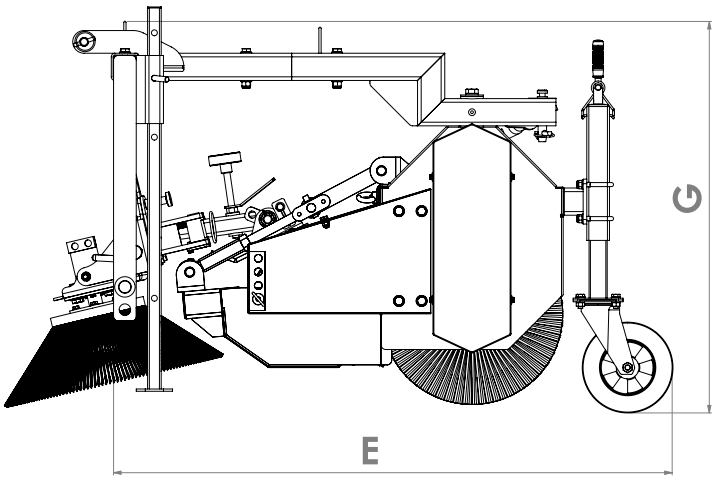

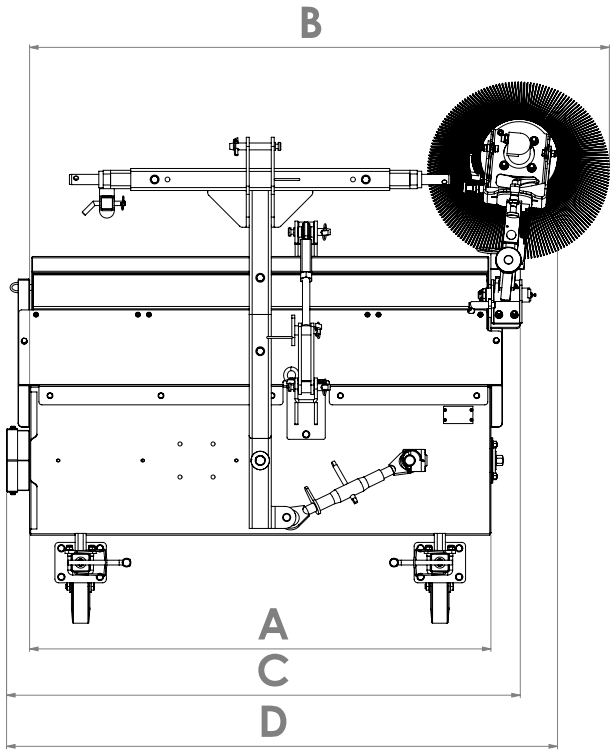

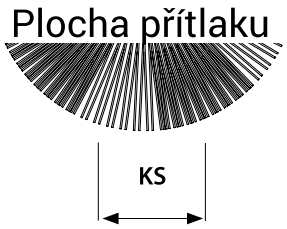

30 LET S VÁMI
www.npprofi.cz
N·P PROFI MILEVSKO

Kersten HKM 40 M (mechanický pohon) Ceny bez DPH:	HKM 12540 M	HKM 15040 M
Výbava v ceně stroje: • pohon vývodovým hřídelem 540 ot/min • průměr zametacího válce 40 cm • nastavení přítlaku dvěma opěrnými koly 200 x 50 mm • mechanické natáčení vlevo/vpravo • kombinovaný výplet léto / zima • vč. kloubového hřídele • rám pro zadní závěs kat. I		
Základní stroj	**59 500,-**	**61 800,-**

Kersten HKM 40 H (hydraulický pohon) Ceny bez DPH:	HKM 12540 H	HKM 15040 H
Výbava v ceně stroje: • hydraulický pohon, • průměr zametacího válce 40 cm • nastavení přítlaku dvěma opěrnými koly 200 x 50 mm • mechanické natáčení vlevo/vpravo • kombinovaný výplet léto / zima • zakrytý orbitový hydromotor, převod dvojitým řetězem • rám pro zadní závěs kat. I		
Základní stroj	**59 500,-**	**61 800,-**

Příslušenství		
Zástěrky proti odstřiku	**8 000,-**	**8 000,-**
Sběrná nádoba	**25 600,-**	**25 600,-**
Boční přimetací kartáč pro modely HKM H	**14 300,-**	
Boční přimetací kartáč pro modely HKM M	**31 500,-**	
Hydraulické natáčení do stran	**34 300,-**	
Hydraulické vyprazdňování zásobníku	**31 500,-**	
Ventil pro regulaci otáček pro HKM H	**34 300,-**	

www.npprofi.cz
N·P PROFI s.r.o. MILEVSKO